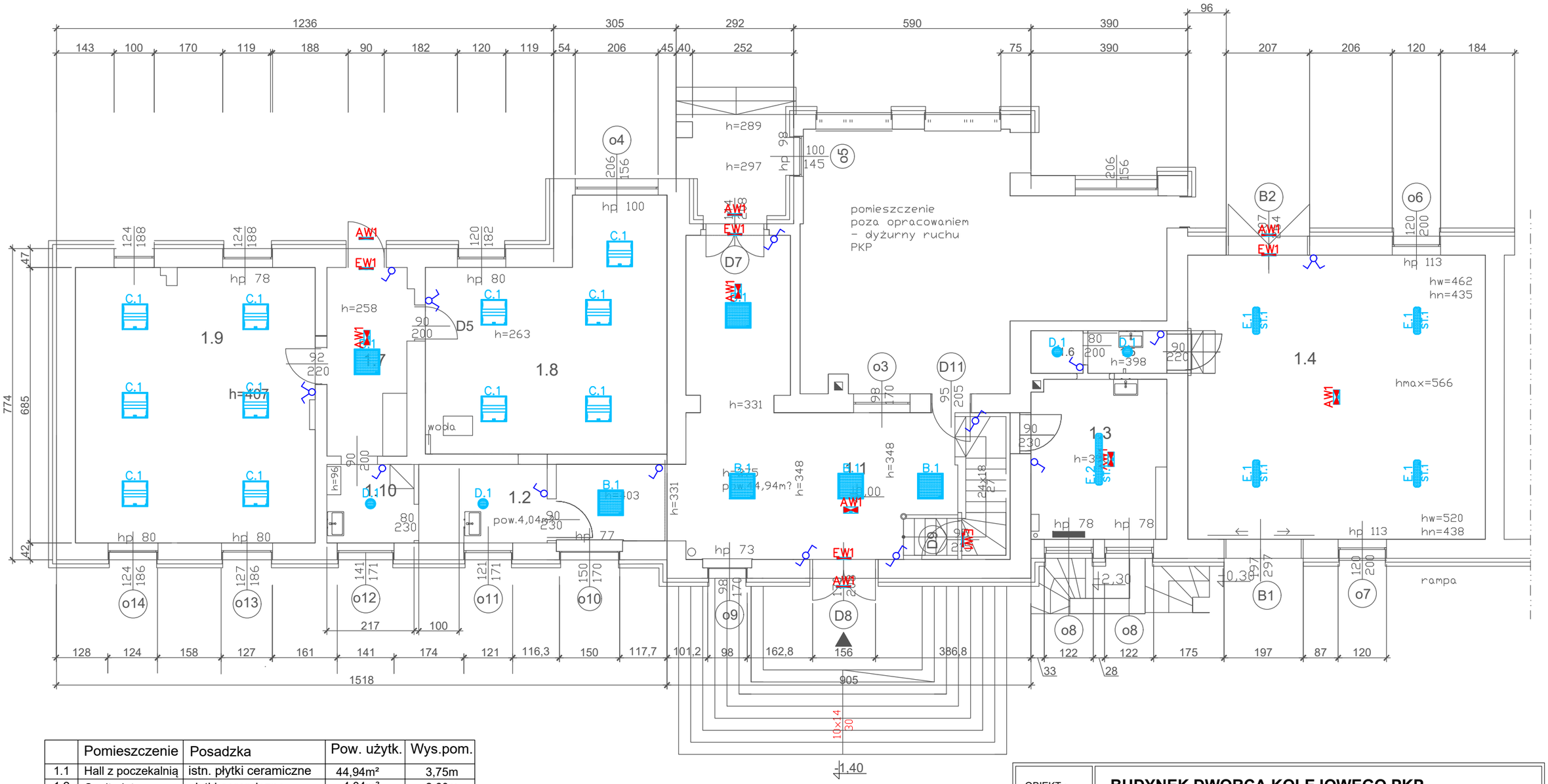

	Pomieszczenie	Posadzka	Pow. użytk.	Wys.pom.
1.1	Hall z poczekalnią	istn. płytki ceramiczne	44,94m²	3,75m
1.2	Sanitariat	płytki ceramiczne	4,04m²	2,60m
1.3	Pom. techniczne	płytki ceramiczne	13,35m²	3,98m
	Razem		62,33m²	
	Pomieszczenia magazynowe z zapleczem			
1.4	Magazyn	posadzka betonowa	52,33m²	5,66-4,38m
1.5	Przedsionek	płytki ceramiczne	2,08m²	2,50m
1.6	Sanitariat	płytki ceramiczne	1,37m²	2,50m
	Razem		55,78m²	
	Pomieszczenia biurowe z zapleczem			
1.7	Hall z anek. socjal.	płytki ceramiczne	9,58m²	2,58m
1.8	Pokój biurowy	pcv	32,33m²	3,30m
1.9	Pokój biurowy	pcv	40,86m²	3,30m
1.10	Sanitariat	płytki ceramiczne	6,18m²	3,00m
	Razem		88,95m²	

LEGENDA:

Przeł. schodowy, podwójny schodowy Berker Kwadrat

Wył. pojedynczy, przycisk, podwójny Berker Kwadrat

OBIEKT :	**BUDYNEK DWORCA KOLEJOWEGO PKP**
ADRES :	**46-040 OZIMEK UL. KOLEJOWA**
INWESTOR :	**Gmina Ozimek , ul. Ks. Dzierżona 4b 46-040 OZIMEK,**

jednostka projektowa

PRACOWNIA PROJEKTOWA
ARCH. JADWIGA BARTNIK
UL.SZARYCH SZEREGÓW 65/14 45-285 OPOLE
TEL 604 54 83 35 e-mail: jadwiga.bartnik@o2.pl

FAZA PROJEKTU :	**PROJEKT TECHNICZNY**	branża **ELEKTRYCZNA**
NAZWA RYSUNKU:	**INSTALACJA OŚWIETLENIA PARTERU**	data opracowania 27.10.2023

	imię i nazwisko	nr uprawnień	podpis
PROJEKTANT:	mgr inż. JANUSZ KURDEJ	NR UPRAWNIEŃ OPL/0309/POOE/07	
SPRAWDZAJĄCY:	mgr inż. LESZEK TARNOGRODZKI	NR UPRAWNIEŃ OPL/0310/PWOE/07	
OPRACOWAŁ:	mgr inż. KAROL DRZAZGA	NR UPRAWNIEŃ 51/82/Op	

nr rysunku **E-2**

skala **1:100**